ԻՐԱՎԻՃԱԿԱՅԻՆ ՀԱՏԱԿԱԳԻԾ Մ 1:1000

ՆԿԱՐ 1

ՆԿԱՐ 2

ԲԱՑԱՏՐԱԳԻՐ

Երևան քաղաքի Քանաքեռ-Զեյթուն վարչական շրջանի հ.159 մանկապարտեզի (Զ. Քանաքեռցու 32) տանիքի հիմնանորոգման նախագիծը կատարված է համաձայն ԵՔ-ՊԸԱՇՁԲ-13/65-4 պատվերի:

Նախագծում կատարված է `

- *Գոյություն ունեցող տանիքի ասբոշիֆերի ծածկույթի քանդում*
- *Թիթեղյա ջրհորդանների և ջրահեռացման խողովակների ապամոնտաժում*
- *Տանիքի նոր փայտե չորսուների տեղադրում, տախտակամածի իրականացում, ծեղնալուսամուտների իրականացում Բ-Գ և Է-Ը առանցքներում*
- *Ցինկապատ թիթեղից նոր ջրհորդանների և ջրահեռացման խողովակների տողադրում*
- *Տանիքի ծածկի իրականացում ցինկապատ պրոֆիլավոր թիթեղից /0.55մմ/*
- *Պիպերի իրականացում ցինկապատ թիթեղից /0.55մմ/*
- *Փայտե կոնստրուկցիաների հրապաշտպանիչ շերտի իրականացում*

Աշխատանքների կատարման համար կապալառուն պետք է ունենա

ա) քաղաքաշինական բնագավառում լիցենզիաներ` բնակելի, հասարակական և արտադրական օբյեկտների շինարարության համար

բ) տեխնիկական միջոցներից` բեռնատար ավտոմեքենա, համապատասխան սարքեր և սարքավորումներ, նախագծով նախատեսված համապատասխան աշխատանքներ իրականացնելու համար:

գ) աշխատանքային ռեսուրսներ, համապատասխան մասնագետներ և մասնագիտական հատկանիշներ:

Աշխատանքների կատարման ժամանակ օգտագործվող բոլոր տեսակի նյութերը, սարքավորումները և պատրաստվածքները պետք է համապատասխանեն ՀՀ-ում գործող նորմատիվային փաստաթղթերի պահանջներին, ինչպես նաև տվյալ ապրանքների որակի պարամետրերը հավաստող ցուցանիշներին («Սերտիֆիկատների» պահանջներին):

Աշխատանքների կատարման ընթացքում անհրաժեշտ է իրականացնել տեխնիկական հսկողություն և հեղինակային հսկողություն:

Տեխնիկական հսկողությունը պետք է իրականացնեն նմանատիպ կառույցների շինարարական հսկողություն կատարած, ոչ պակաս երեք տարվա փորձ ունեցող մասնագետներ և ունենան համապատասխան հավաստագիր (լիցենզիա):

ԵՐԵՎԱՆ ՔԱՂԱՔԻ ՔԱՆԱՔԵՌ-ԶԵՅԹՈՒՆ ՎԱՐՉԱԿԱՆ ՇՐՋԱՆԻ Հ.159 ՄԱՆԿԱՊԱՐՏԵԶԻ (Զ. ՔԱՆԱՔԵՌՑՈՒ 32) ՏԱՆԻՔԻ ՀԻՄՆԱՆՈՐՈԳՈՒՄ				ԵՔ-ՊԸԱՃՁԲ-13/65-4		
			ՃԱՐՏԱՐԱՊԵՏԱԿԱՆ ՄԱՍ	ՓՈՒԼ	ԹԵՐԹ	ԹԵՐԹԵՐ
ՏՆՕՐԵՆ	Գ.ՀԱԿՈԲՅԱՆ			ԱՆ	1	5
ՆԳՃ	Տ. ՀԱԿՈԲՅԱՆ		ԲԱՑԱՏՐԱԳԻՐ, ԳԼԽԱՎՈՐ ՀԱՏԱԿԱԳԻԾ Մ1:500, ՆԿԱՐ 1, ՆԿԱՐ 2	«ՀԱՅՋԱՐԱՇԵՆ» ՍՊԸ		
ՃԱՐՏԱՐԱՊԵՏ	Տ. ՀԱԿՈԲՅԱՆ					

ՏԱՆԻՔԻ ՀԻՄՆԱԿՄԱԽՔԻ ՀԱՏԱԿԱԳԻԾ Մ1:100

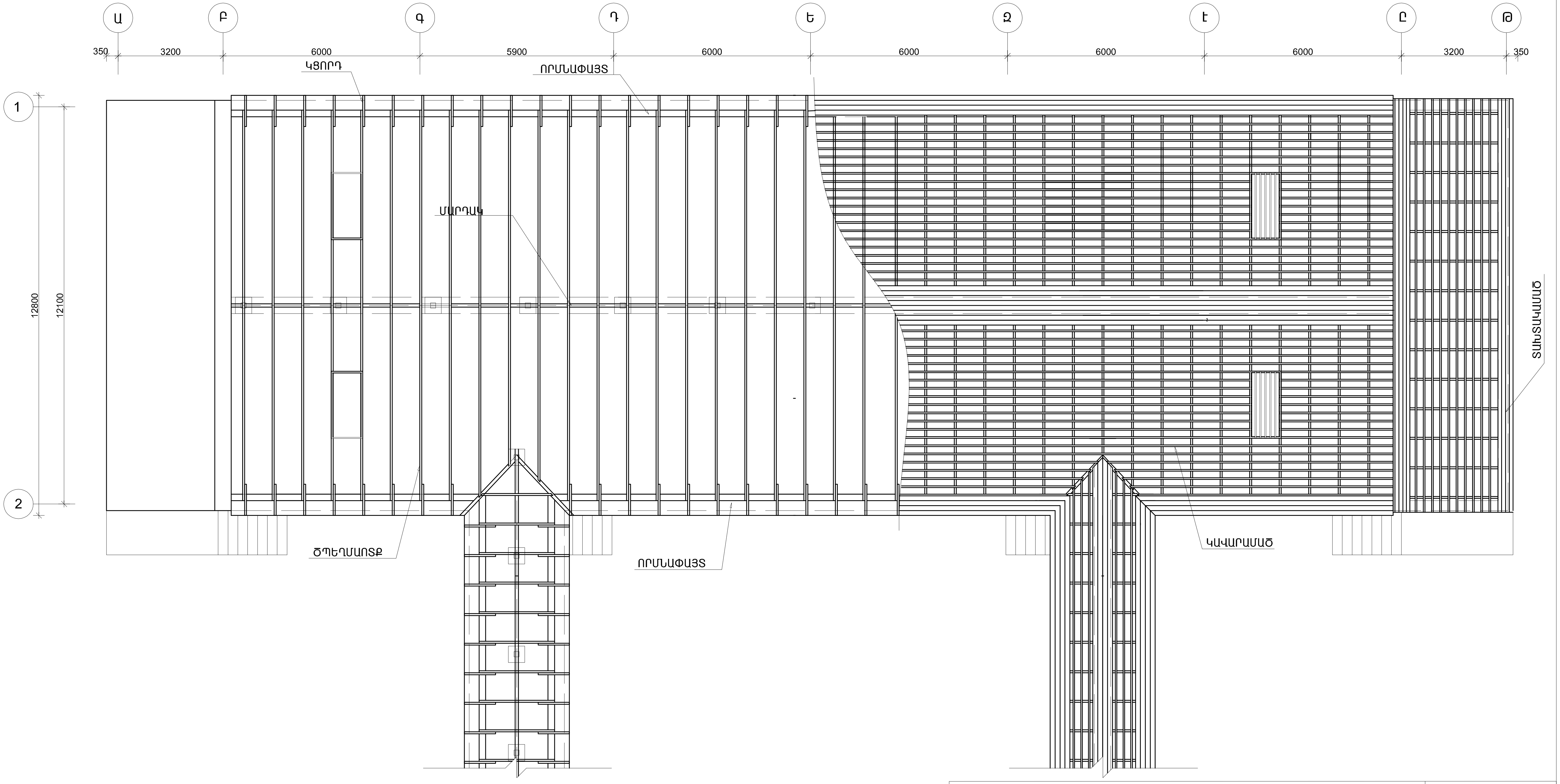

ԵՐԵՎԱՆ ՔԱՂԱՔԻ ՔԱՆԱՔԵՌ-ԶԵՅԹՈՒՆ ՎԱՐՉԱԿԱՆ ՇՐՋԱՆԻ Հ.159 ՄԱՆԿԱՊԱՐՏԵԶԻ (Զ. ՔԱՆԱՔԵՌՑՈՒ 32) ՏԱՆԻՔԻ ՀԻՄՆԱՆՈՐՈԳՄԱՆ ՆԱԽԱԳԻԾ					ԵՔ-ՊԼԱՃԶԲ-13/65-4		
				ՃԱՐՏԱՐԱՊԵՏԱԿԱՆ ՄԱՍ	ՓՈՒԼ	ԹԵՐԹ	ԹԵՐԹԵՐ
					ԱՆ	2	5
				ՏԱՆԻՔԻ ՀԻՄՆԱԿՄԱԽՔԻ ՀԱՏԱԿԱԳԻԾ Մ1:100	«ՀԱՅՔԱՐԱՇԵՆ» ՍՊԸ		
ՃԱՐՏԱՐԱՊԵՏ	Տ. ՀԱԿՈԲՅԱՆ						

ՏԱՆԻՔԻ ՀԱՏԱԿԱԳԻԾ Մ1:100

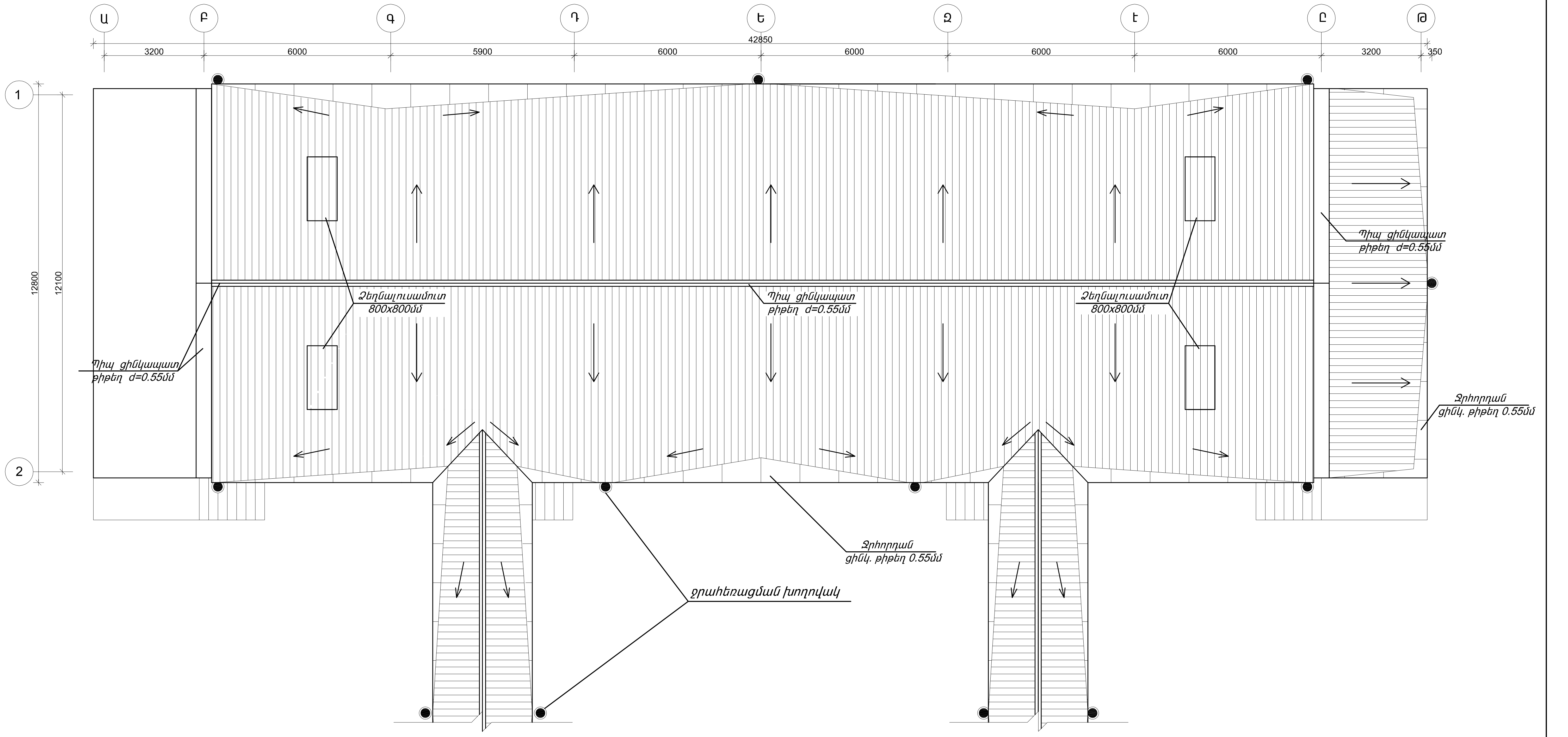

ԵՐԵՎԱՆ ՔԱՂԱՔԻ ՔԱՆԱՔԵՌ-ԶԵՅԹՈՒՆ ՎԱՐՉԱԿԱՆ ՇՐՋԱՆԻ Հ.159 ՄԱՆԿԱՊԱՐՏԵԶԻ (Զ. ՔԱՆԱՔԵՌՑՈՒ 32) ՏԱՆԻՔԻ ՀԻՄՆԱՆՈՐՈԳՄԱՆ ՆԱԽԱԳԻԾ				ԵՔ-ՊԸԱՇՋԲ-13/65-4		
			ՃԱՐՏԱՐԱՊԵՏԱԿԱՆ ՄԱՍ	ՓՈՒԼ	ԹԵՐԹ	ԹԵՐԹԵՐ
				ԱՆ	3	5
			ՏԱՆԻՔԻ ՀԱՏԱԿԱԳԻԾ Մ1:100	«ՀԱՅԱՐԱՇԵՆ» ՍՊԸ		
ՃԱՐՏԱՐԱՊԵՏ	Տ. ՀԱԿՈԲՅԱՆ					

ՃԱԿԱՏ Թ-Ա Մ1:100

Նորոգման աշխատանքներ

Փայտե չորսուներ (0.12 x 0.12մ) -0.3խմ
Տախտակամածի իրականացում (0.025x0.12մ)-3.2խմ
Ձեղնալուսամուտների իրականացում
(կավարամած) - 0.52 խմ
Շերտափեղկ (0.8 x 0.8մ) - 4հատ
Տանիքի ծածկի պատրաստում ցինկապատ
պրոֆիլավոր թիթեղից (0.55մմ) - 572.0քմ
Գագաթի և լանջերի հատման փակում
ցինկապատ թիթեղից (0.55մմ) - 60.0քմ
Նոր ջրհորդանների կառուցում
ցինկապատ թիթեղից(0.55մմ)143գմ - 141քմ
Ջրահեռացման խողովակների տեղադրում Ø 125մմ H=6.6մ 12հատ-79.2գմ
Փայտե կոնստրուկցիաների
հրապաշտպանիչ շերտի իրականացում-136.0քմ

Քանդման աշխատանքներ

Տանիքի ասբոշիֆերի քանդում -562.0քմ
Թիթեղյա ջրհորդանների ապամոնտաժում-100.0քմ
Ջրահեռացման խողովակների ապամոնտաժում 6հատ-14.4գմ

ԵՐԵՎԱՆ ՔԱՂԱՔԻ ՔԱՆԱՔԵՌ-ԶԵՅԹՈՒՆ ՎԱՐՉԱԿԱՆ ՇՐՋԱՆԻ Հ.159 ՄԱՆԿԱՊԱՐՏԵԶԻ (Զ. ՔԱՆԱՔԵՌՑՈՒ 32) ՏԱՆԻՔԻ ՀԻՄՆԱՆՈՐՈԳՄԱՆ ՆԱԽԱԳԻԾ					ԵՔ-ՊԼԱՇԶԲ-13/65-4		
				ՃԱՐՏԱՐԱՊԵՏԱԿԱՆ ՄԱՍ	ՓՈՒԼ	ԹԵՐԹ	ԹԵՐԹԵՐ
					ԱՆ	4	5
				ՃԱԿԱՏ Թ-Ա Մ1:100 ՆՈՐՈԳՄԱՆ ԱՇԽԱՏԱՆՔՆԵՐ, ՔԱՆԴՄԱՆ ԱՇԽԱՏԱՆՔՆԵՐ	«ՀԱՅՋԱՐԱՇԵՆ» ՍՊԸ		
ՃԱՐՏԱՐԱՊԵՏ	Տ. ՀԱԿՈԲՅԱՆ						

Տարր «Ա»

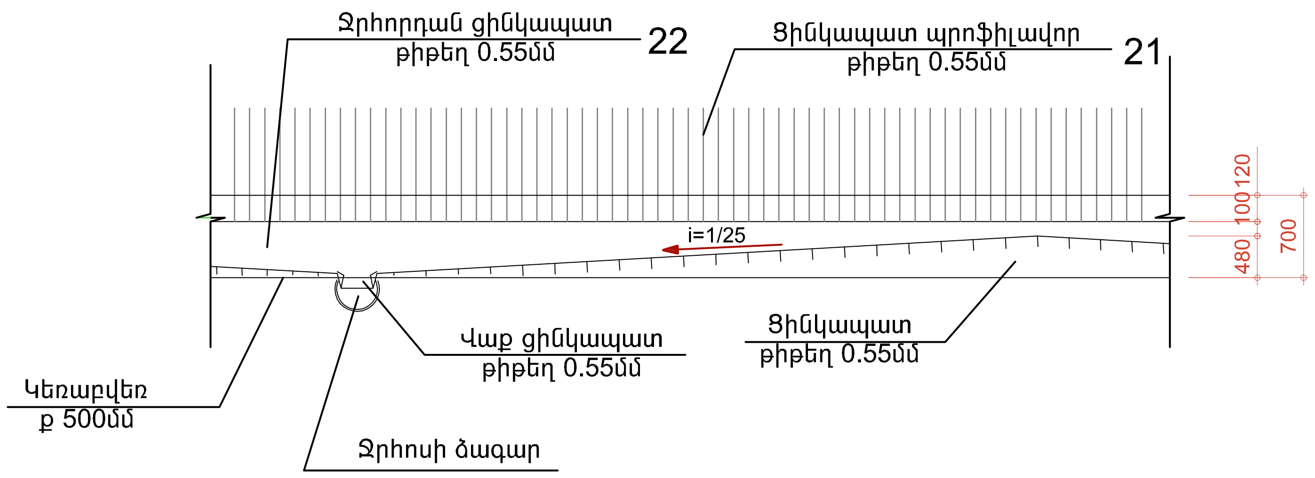

Ջրհոսի տարր

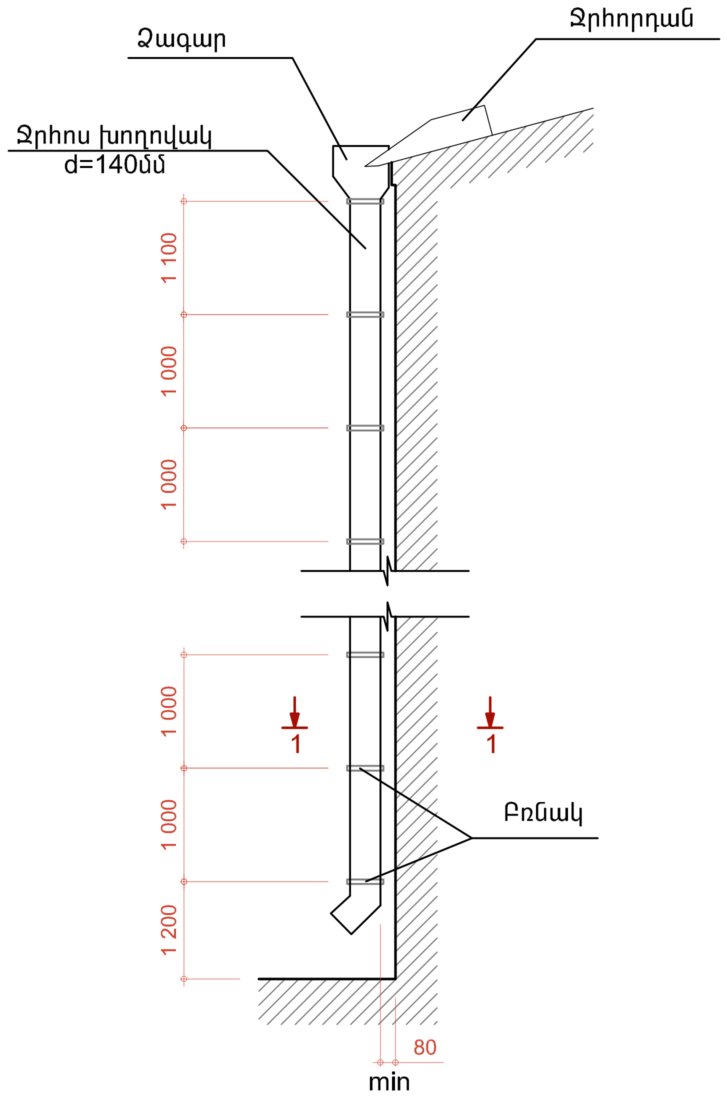

1 - 1

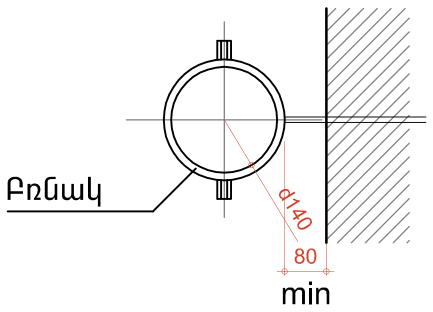

Բռնակ

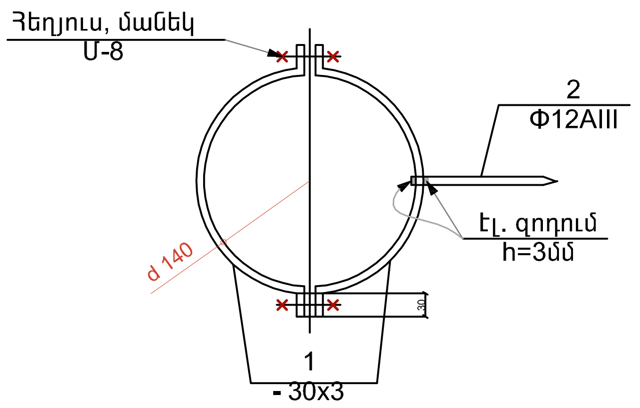

Տարրի մակնիշ	Դիրք	Կողքապատկեր	Տարրի երկարություն	Քան. հատ	Տարրի քաշը կգ		
					Դիրք	Ընդ. դիրք	Գումար
Բռնակ hատ-84	1	- 30x3	l=560	2	0,2	0,4	0,6 / 50,4կգ
	2	Φ12AIII	l=200	1	0,2	0,2	

ԵՐԵՎԱՆ ՔԱՂԱՔԻ ՔԱՆԱՔԵՌ-ԶԵՅԹՈՒՆ ՎԱՐՉԱԿԱՆ ՇՐՋԱՆԻ Հ.159 ՄԱՆԿԱՊԱՐՏԵԶԻ (Զ. ՔԱՆԱՔԵՌՑՈՒ 32) ՏԱՆԻՔԻ ՀԻՄՆԱՆՈՐՈԳՄԱՆ ՆԱԽԱԳԻԾ			ԵՔ-ՊԸԱՃՁԲ-13/65-4
ՃԱՐՏԱՐԱՊԵՏԱԿԱՆ ՄԱՍ	ՓՈՒԼ	ԹԵՐԹ	ԹԵՐԹԵՐ
	ԱՆ	5	5
ՏԱՐՐ «Ա», ՋՐՀՈՍ, ՄԱՍՆԱԳԻՐ	«ՀԱՅՋԱՐԱՇԵՆ» ՍՊԸ		
ՃԱՐՏԱՐԱՊԵՏ	Տ. ՀԱԿՈԲՅԱՆ		

h/h	Աշխատանքների անվանումը	Աշխատանքային օրեր		
		10	10	10
1	Ասբոշիֆերի ծածկույթի, ջրհորդանների, ջրահեռացման խողովակների քանդում	■		
2	Տանիքի նոր փայտե չորսուների տեղադրում, տախտակամածի իրականացում, ձեղնալուսամուտների իրականացում	■	■	
3	Տանիքի ծածկի իրականացում ցինկապատ պրոֆիլավոր թիթեղից, Ջրհորդանների, ջրահեռացման խողովակների իրականացում		■	■

ՏՆՕՐԵՆ	Գ.ՀԱԿՈԲՅԱՆ			
ԳԼՃ	Ս. ՀԱԿՈԲՅԱՆ			
ՃԱՐՏԱՐԱՊԵՏ	Ս. ՀԱԿՈԲՅԱՆ			

ԵՐԵՎԱՆ ՔԱՂԱՔԻ ՔԱՆԱՔԵՌ-ԶԵՅԹՈՒՆ ՎԱՐՉԱԿԱՆ ՇՐՋԱՆԻ Հ.159 ՄԱՆԿԱՊԱՐՏԵԶԻ (Հ. ՔԱՆԱՔԵՌՑՈՒ 32) ՏԱՆԻՔԻ ՀԻՄՆԱՆՈՐՈԳՈՒՄ

ԵՔ-ԴՇԱՃՁԲ-13/65-4

ՇԻՆԱՐԱՐՈՒԹՅԱՆ ԿԱԶՄԱԿԵՐՊՈՒՄ	ՓՈՒԼ	ԹԵՐԹ	ԹԵՐԹԵՐ
	ՇԿ	1	1

ԺԱՄԱՆԱԿԱՑՈՒՅՑ

«ՀԱՅՇԻՆԱՐԱՐ» ՍՊԸ